KOMBITUBE PREFAB SCHOORSTEEN

Kombitube met ketelaansluitingen

ubbink
Build smart.

Functie rookgasafvoer condenserende ketel
Diameter 60mm of 80mm
Kap kunststof

Functie rioolontluchting
Diameter 110mm

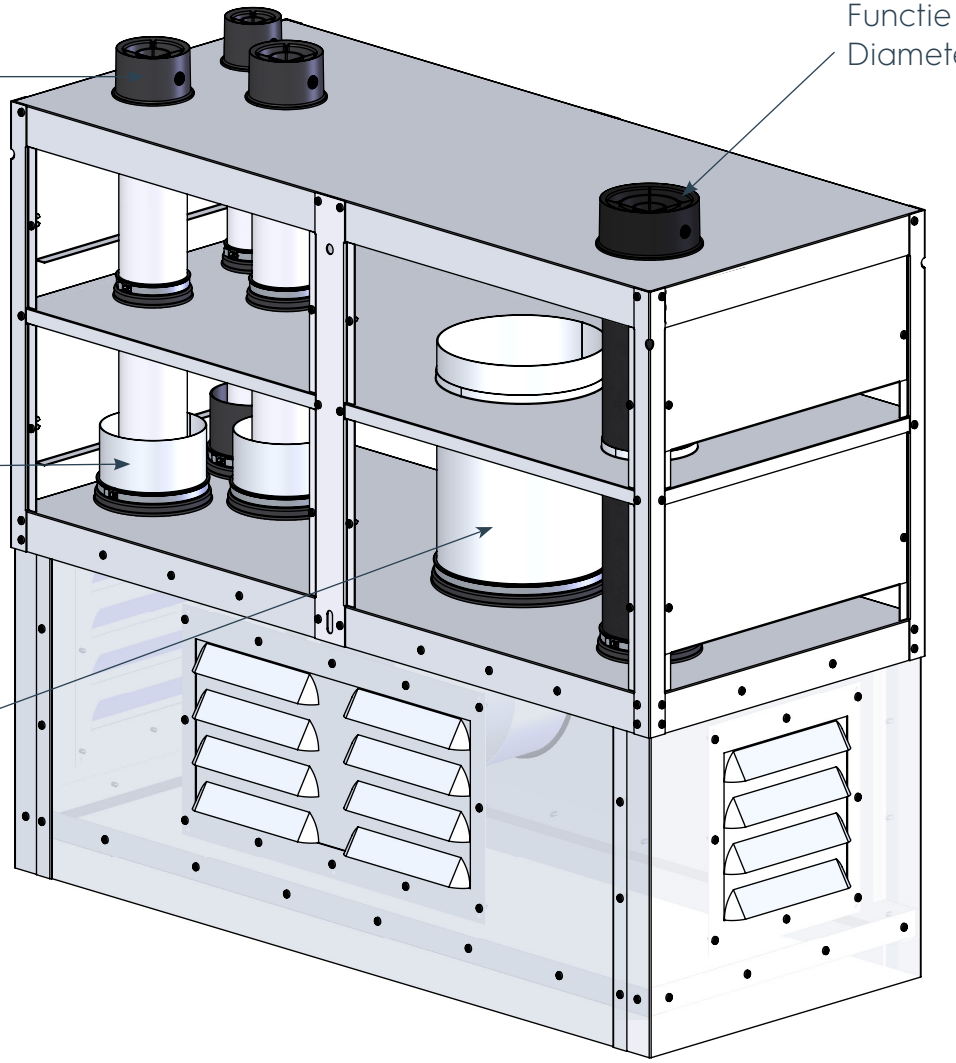

Niveau 2

220mm

Niveau 1

220mm

Inspectieniveau met kokerontluchting

350mm

Functie luchttoevoer condenserende ketel
Diameter 100mm of 125mm

Functie afvoer mechanische ventilatie of dampkap
Diameter tot 250mm

Ubbink Belgium • @ info.bouw@ubbink.be • www.ubbink.com