KOMBITUBE PREFAB SCHOORSTEEN

Kombitube met ketelaansluitingen en ventilatie grote diameters (>∅250 mm)

ubbink
Build smart.

Functie rookgasafvoer condenserende ketel
Diameter 60mm of 80mm
Kap kunststof

Functie luchttoevoer condenserende ketel
Diameter 100mm of 125mm

Functie afvoer mechanische ventilatie
Diameter 315, 355, 400 mm met extra niveau

Functie toevoer mechanische ventilatie* (te verlengen)
Diameter 315, 355, 400 mm

* enkel van toepassing voor plat dak en kofferdeksel

Functie rioolontluchting
Diameter 110mm

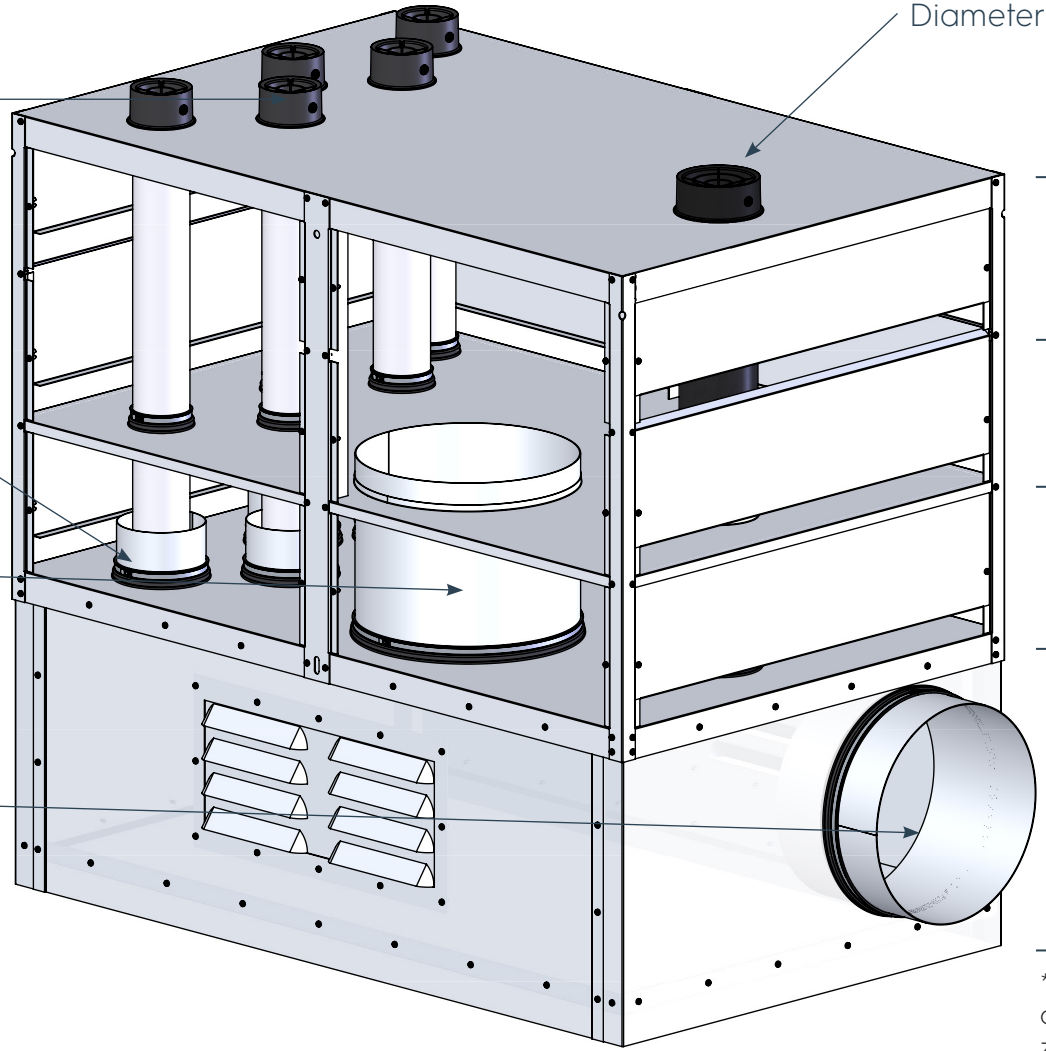

Niveau 3 — 220mm
Niveau 2 — 220mm
Niveau 1 — 220mm
Inspectieniveau met kokerontluchting — 415/455/500mm*

* hoogte van inspectieniveau afhankelijk van diameter van zijdelingse aansluiting + 100mm

Ubbink Belgium • @ info.bouw@ubbink.be • www.ubbink.com