CHEMINÉE PRÉFABRIQUÉE KOMBITUBE

ubbink

Build smart.

Kombitube avec raccordement CLV & double flux

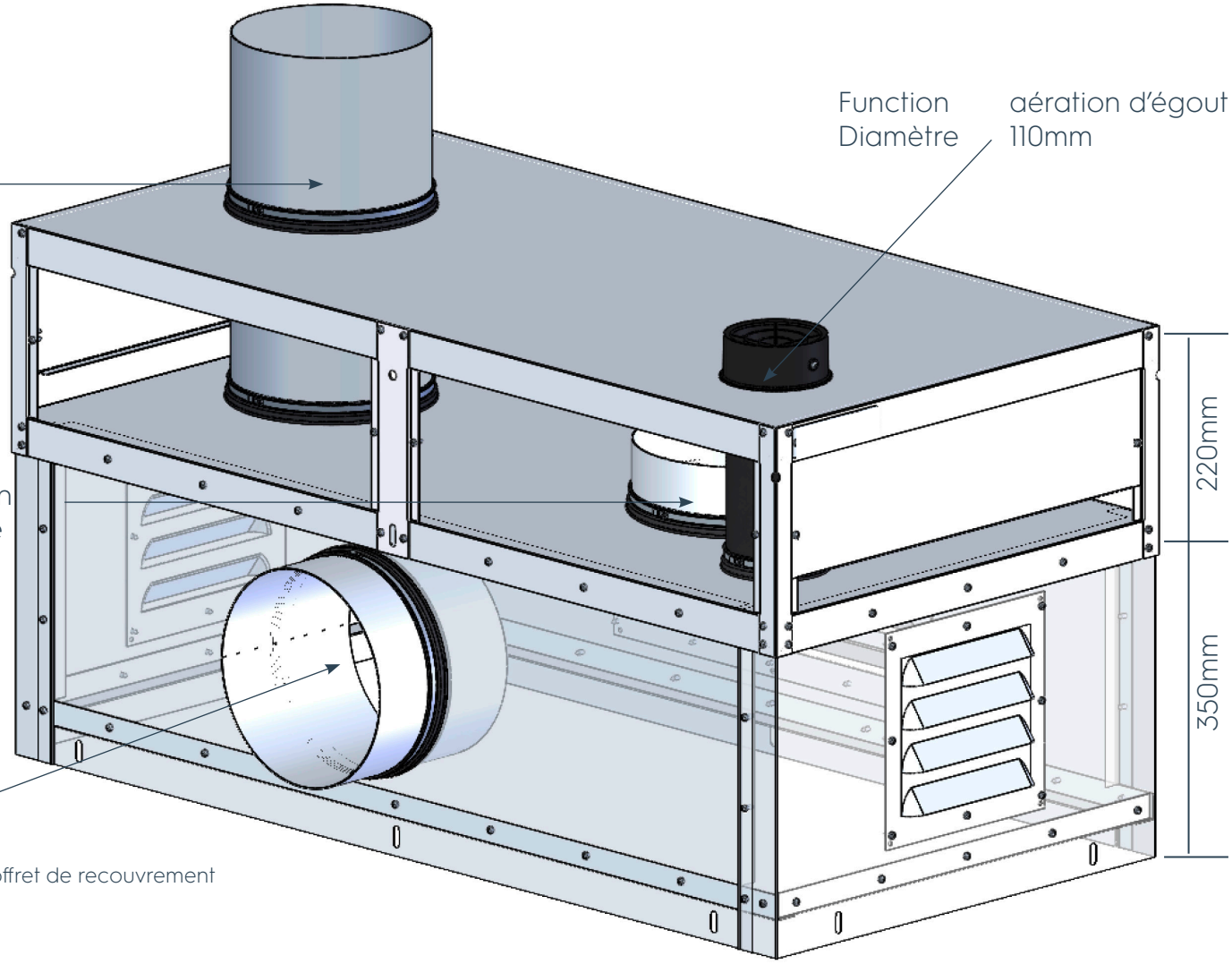

* uniquement pour application toit plat et coffret de recouvrement

Ubbink Belgium • @ info.bouw@ubbink.be • www.ubbink.com