CHEMINÉE PRÉFABRIQUÉE KOMBITUBE

Kombitube avec raccordement chaudière

ubbink
Build smart.

Function évacuation de fumée pour chaudière à condensation
Diamètre 60mm ou 80mm
Chapeau matière synthétique

Function aération d'égout
Diamètre 110mm

Functie arrivé d'air pour chaudière à condensation
Diamètre 100mm ou 125mm

Function extraction ventilation mécanique ou hotte
Diamètre jusqu'à 250mm

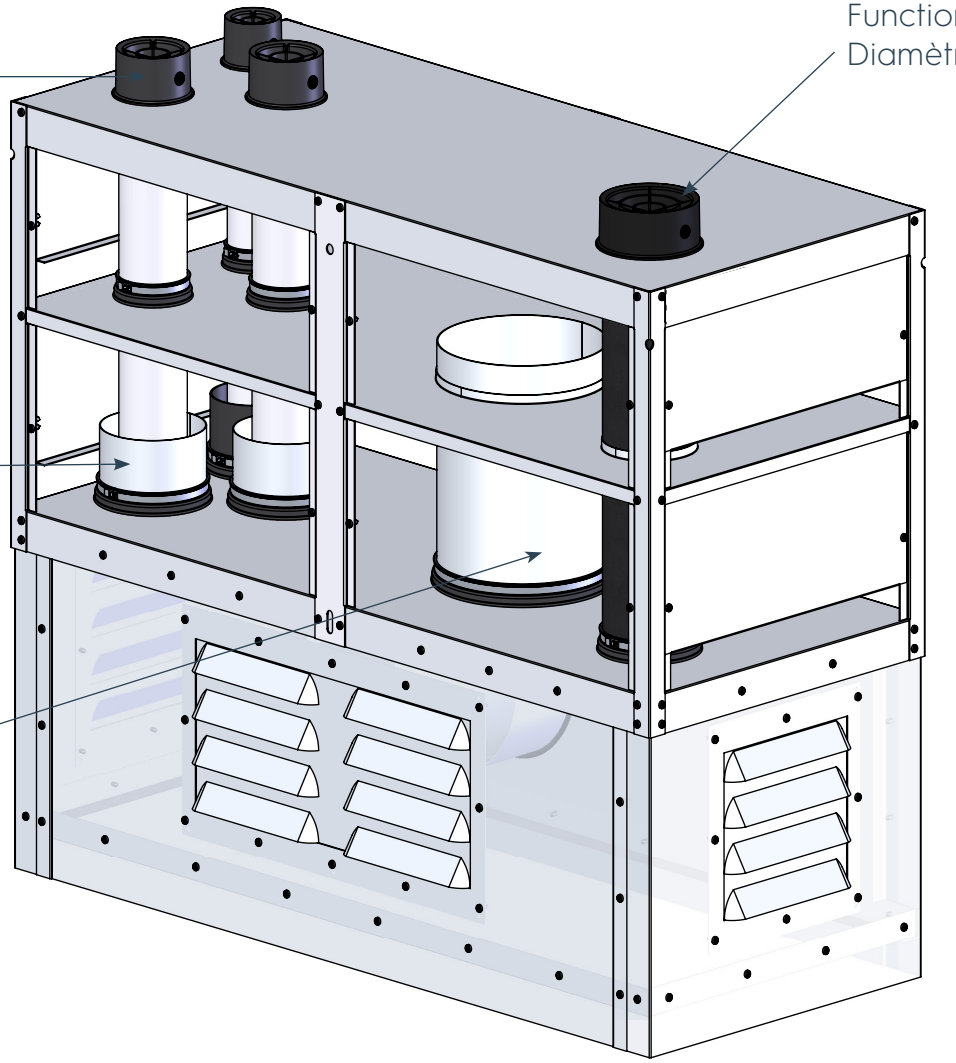

Niveau 2

220mm

Niveau 1

220mm

Niveau d'inspection avec ventilation de la gaine

350mm

Ubbink Belgium • @ info.bouw@ubbink.be • www.ubbink.com